LAMPA ŚCIENNA ZEWNĘTRZNA LED Z CZUJNIKIEM RUCHU PIR
PD-PIR2015 INSTRUKCJA

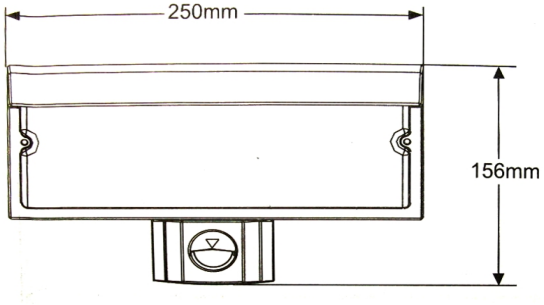

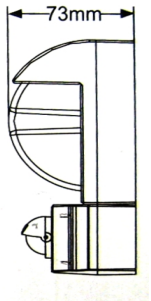

INFORMACJE O PRODUKCIE

Packing list in	Quantity
Moisture proof Lamp LEDS 30PCS	1X
Φ6 Plastic expansion	2X
3x30 Screw	2X
4x16 Y type Stainless Screw	2X

LED jako nowoczesne źródło światła stało się trendem rozwojowym w branży oświetleniowej o charakterystycznej, wysokiej wydajności, długiej żywotności i stosunkowo niewielkim poborze energii. PD-PIR2015 zostały zaprojektowane w oparciu o 30 punktów LED (0.45W). Specjalny układ zapewnia równomierny przepływ ciepła i umożliwia uzyskanie najbardziej optymalnej wydajności świetlnej. Lampa o mocy 6W może generować prawie taką samą jasność jak porównywalna żarówka tradycyjna o mocy 65W. Żywotność jest 100 razy dłuższa niż klasyczna żarówka halogenowa i bardziej odporna na załączanie, dzięki czemu lampa może współpracować z czujnikiem ruchu wykrywającym poruszające się osoby, co czyni ją bardziej energooszczędną.

SPECYFIKACJA:

Zasilanie: 220-240VAC
Częstotliwość sieci: 50/60Hz
Zasięg detekcji 8±2m Max (22ºC)
Kąt detekcji czujnika PIR: 120º
Ustawienia czasu załączania: 7sek±3sek
regulowana 6min±2min
Regulacja czujnika zmierzchowego: 5Lux~2000Lux
Klasa szczelności: IP44

Ilość LED: 30x
Moc w stanie czuwania: 0.45W
Model LED: T5050
Pobór mocy: 6W Max
Wysokość instalacji: 1.5m ~ 3m (ściana)
Jasność: 321 Lux
Temperatura pracy: -10ºC ~ +40ºC
Wilgotność: <95% RH

INFORMACJE OCZUJNIKU RUCHU PIR

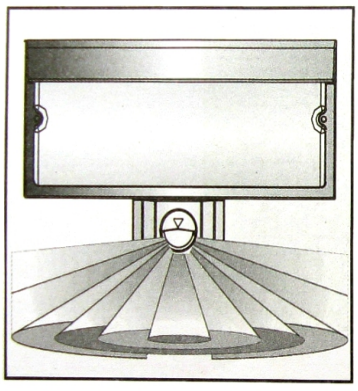

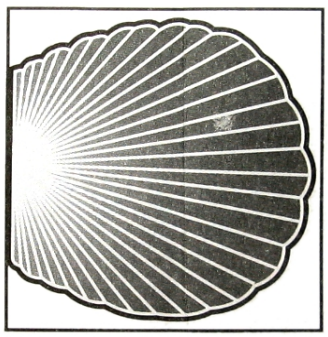

8±2m dla właściwej orientacji

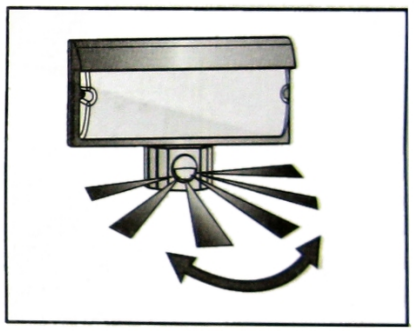

120º Kąt detekcji

SPEKTROGRAM

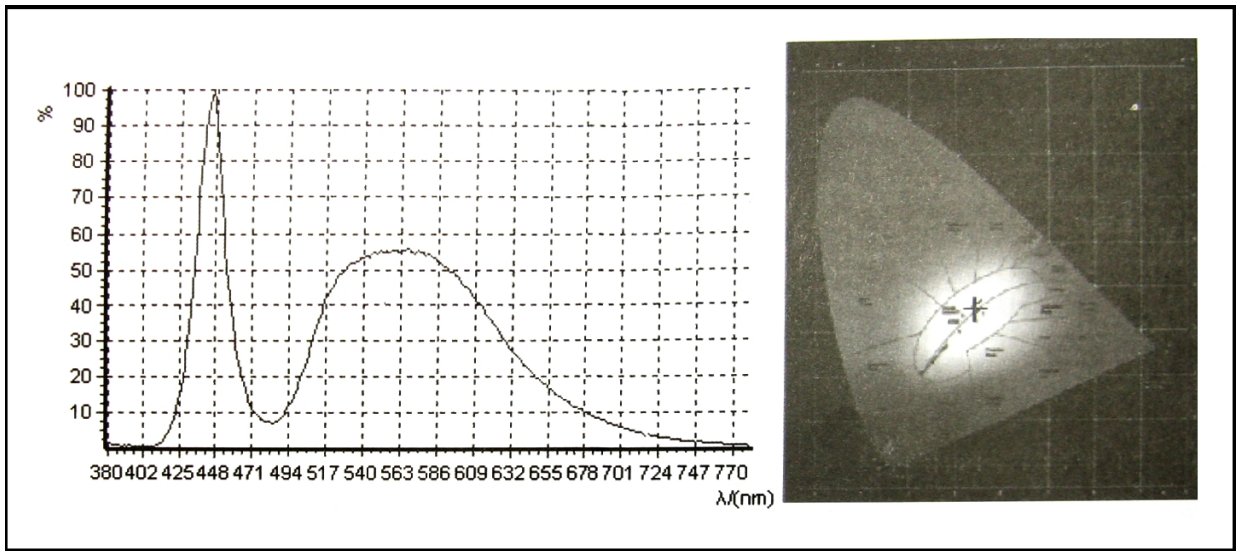

PODZESPOŁY LAMPY

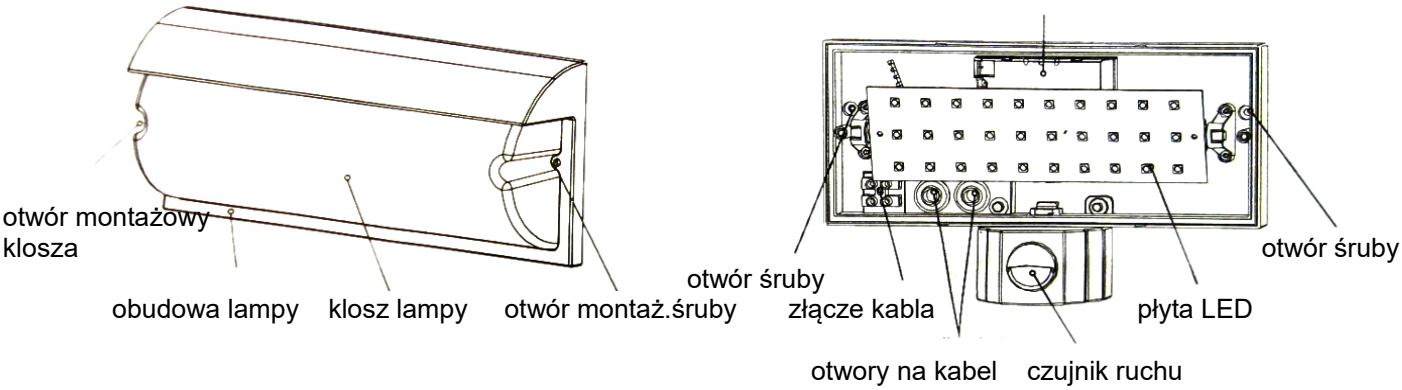

INSTALACJA

Należy zaopatrzyć się we właściwe narzędzia

ołówek wiertarka młotek wkrętak

UWAGA !

1. Trzymać z dala od dzieci
2. Ten produkt może być zainstalowany na zewnątrz, ale zalecamy chronić przed silnym deszczem / burzą i bardzo silnym światłem

- Krok 1 Zaznacz pozycję otworów na ścianie ołówkiem po uprzednim określeniu lokalizacji lampy jak na rys.1.

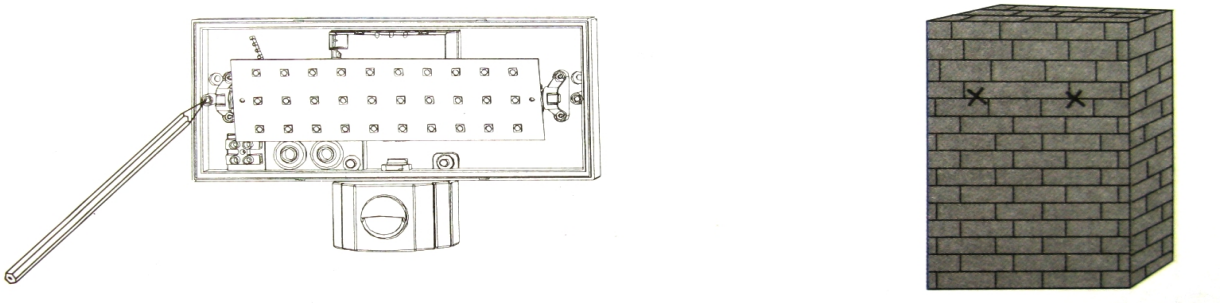

Rys.1.

Jeśli nie chcesz aby pomiędzy ścianą i lampą występowała szczelina należy kołek montażowy dobić młotkiem zgodnie z rys. 2.

- Krok 2 Wywierć otwory w ścianie w punktach zaznaczonych ołówkiem przy użyciu wiertarki i umieść w nich kołki montażowe jak na rys.2.

- Krok 3 Podłącz przewody zasilające do lampy przez przystosowane do tego celu osłony wlotowe wyposażone w specjalne uszczelki, zgodnie z rys.3.

UWAGA ! Pamiętaj o odłączenia zasilania przed podłączaniem przewodów

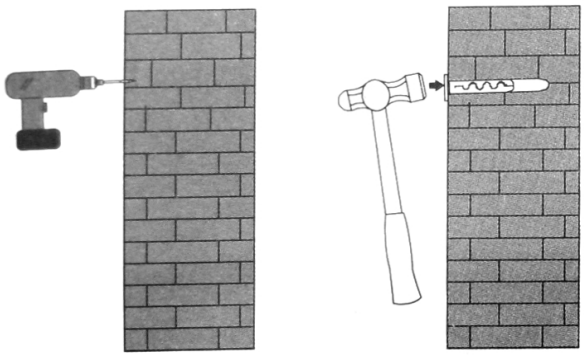

Rys.2.

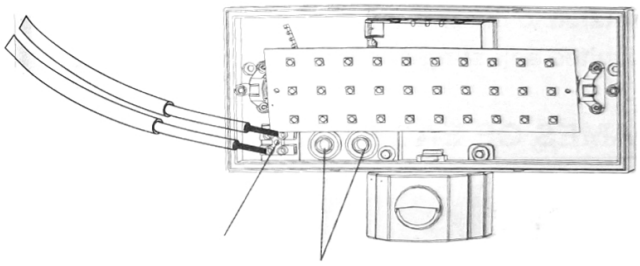

Rys.3.

- Krok 4 Jeśli lampa montowana jest do ściany drewnianej nie ma potrzeby stosowania kołka rozprężnego, wystarczy przykręcić lampę wkrętami do drewna (Rys.4a.)
  Jeśli ściana nie jest drewniana należy przeprowadzić montaż zgodnie z krokiem 2 (Rys.4b.)

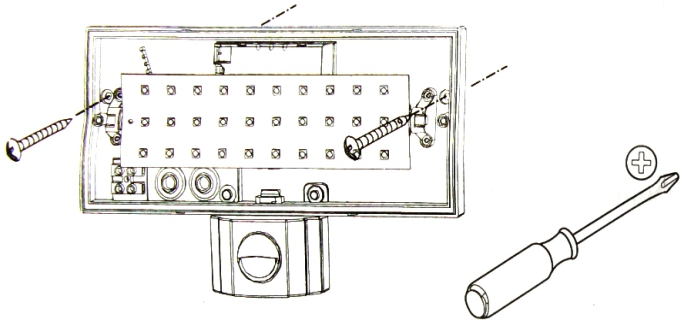

Rys.4a.

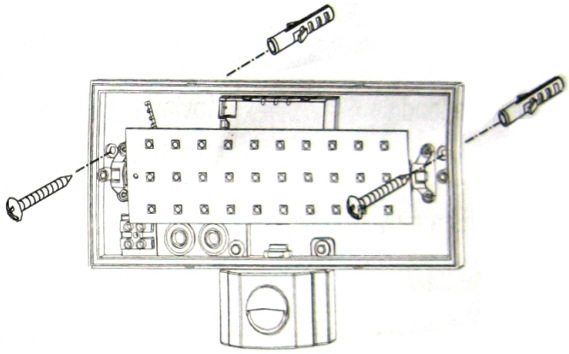

Rys.4b.

- Krok 5 Przymocuj pokrywę do podstawy lampy, która została wcześniej zainstalowana do ściany (Rys.5.)

- Krok 6 Otwórz pokrywę potencjometrów regulacyjnych opuszczając osłonką w dół i dokonaj regulacji, następnie podnieś osłonkę do góry zamykając panel regulacyjny (Rys.6.)

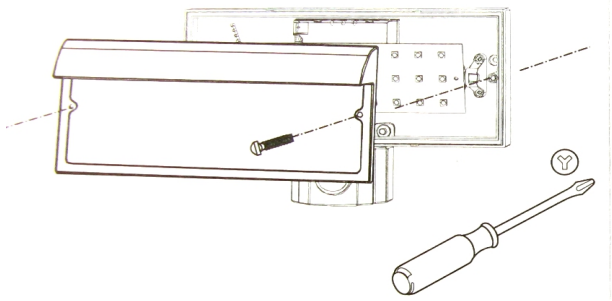

Rys.5.

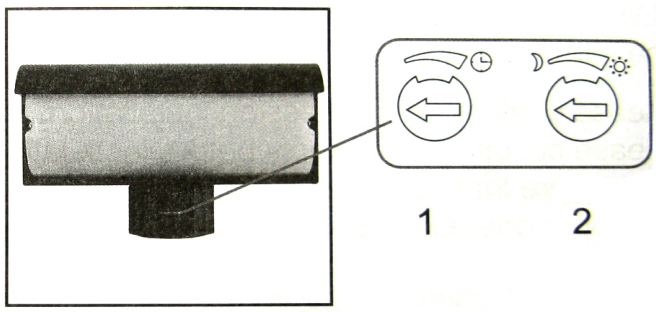

Rys.6.

1

Czas załączenia można regulować w zakresie od 4 sekund (lewe skrajne położenie) do 8 min (prawe skrajne położenie). Timer odmierza czas od ostatniego momentu wykrycia ruchu. W celu wykonania testu detekcji ruchu zalecamy ustawienia minimalnego czasu.

Uwaga: Czujnik potrzebuje odczekać około 1sek po zgaśnięciu światła aby ponownie zadziałać po wykryciu ruchu

2

Regulacja czujnika zmierzchowego umożliwia ustawienie jasności w której lampa nie będzie się załączać. Można ustawić jasność w zakresie od 5 Lux (skrajne lewe położenie) do 2000 Lux (skrajne prawe położenie). W celu wykonania testu detekcji ruchu zalecamy ustawienie skrajnego położenia aby czujnik reagował bez względu na jasność w jego otoczeniu.

Uwaga: Nie naciskaj zbyt mocno podczas regulacji potencjometrów, gdyż pokrętło regulacyjne montowane jest bezpośrednio na potencjometrze. Zbyt mocne przekręcenie może uszkodzić potencjometr i uniemożliwić prawidłowe działanie czujnika.

OSTRZEŻENIA !

1. Lampa może być używana tylko gdy wszystkie elementy uszczelniające są sprawne i są na właściwym miejscu.
2. Nie dokonywać żadnych podłączeń, ani nie ściągać obudowy gdy lampa jest podłączona do zasilania.
3. W przypadku uszkodzenia LED w szeregu, naprawy może dokonać wyspecjalizowany elektronik. Należy wymieniać na LED-y wyłącznie tej samej mocy.

Instalacji lampy może dokonać tylko wyspecjalizowany instalator.
Odłącz zasilanie przed przystąpieniem do instalacji.
Producent nie ponosi odpowiedzialności za niewłaściwą instalację i nieprawidłową regulację.

POWER